Hako Scrubmaster B50

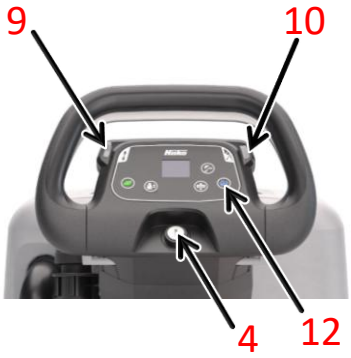

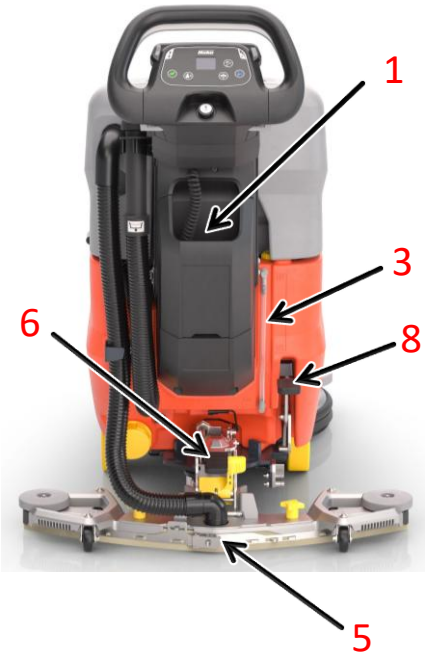

KONEEN KÄYTTÖÖNOTTO:

1. Irrota latausjohto seinästä ja laita se lokeroon 1.
2. Paina puhdasvesisäiliön kannen 2 keltaisia otepintoja yhteen, avaa kansi ja täytä puhdasvesisäiliö (max 50°C) täyttöaukosta. Tarkkaile säiliön täyttymistä letkusta 3. Sulje kansi täytön jälkeen.
3. Kytke koneeseen virta avaimesta 4.
4. Laske imusuulake 5 alas polkimella 6. Imumoottori käynnistyy.
5. Laske harjakotelo 7 alas polkimella 8 .
6. Kytke ajosuunta vivusta 9 ja esisäädä nopeus säätimestä 10.
7. Vedä käynnistyskahva 11 kiinni työntökahvaan. Harjamoottori ja pyöräveto käynnistyvät.
8. Säädä veden määrää tarvittaessa painikkeesta 12.

Huom! Varmista, että koneeseen on asennettu harja tai vetoalusta!!!

Konetta saa käyttää ainoastaan koulutettu henkilö!
Irtolika heikentää pesutulosta, lakaise lattia ennen pesua!
Käytä vain matalavaahtoista konemenetelmiin soveltuvaa pesuainetta!
Tutustu huolellisesti koneen käyttöohjeisiin!

Hako Scrubmaster B50

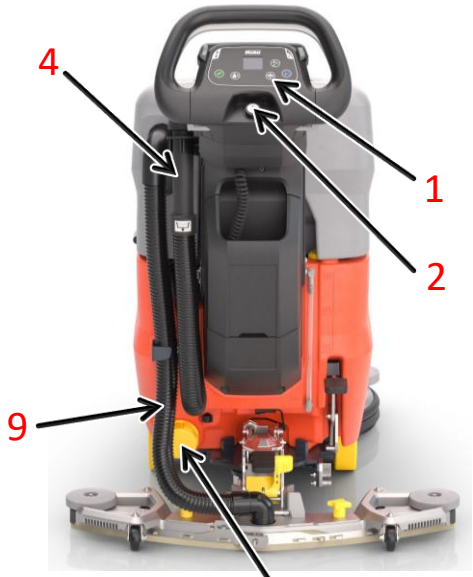

KÄYTÖN JÄLKEINEN HUOLTO:

Jokaisen käyttökerran jälkeen:

➢ Irrota harja/vetoalusta pitämällä nappia 1 pohjassa ja puhdista se. Tarkasta laikan/harjan kuluneisuus.

➢ Sammuta koneesta virta avaimesta 2.

➢Tyhjennä puhdasvesisäiliö avaamalla korkki 3.

➢ Tyhjennä likavesisäiliö letkusta 4 ja huuhtele likavesisäiliö 5 sisältä. Puhdista kansi ja kannen tiiviste 6, sekä karkean lian suodatin 7.

➢ Tarkista ja tarvittaessa puhdista imusuodatin/uimuri 8.

➢ Irrota imuletku 9 ja huuhtele se.

➢ Käännä imusuulake 10 puhdistusasentoon ja puhdista se.

➢ Kytke kone lataukseen ja tarkasta latauksen merkkivalot näytöltä.

Viikoittain / tarvittaessa:

➢ Puhdista harjakotelo / harjakotelon roiskekumi 11.

➢ Puhdista kone ulkoisesti.

➢ Tarkista imusuulakkeen 10 kumit ja tarvittaessa käännä tai vaihda ne.

➢ Avaa ja tarvittaessa puhdista puhdasvesisuodattimen sihti 12.

Mikäli kone ei ime:

○ imuletkussa 9 tai imusuulakkeessa 10 on tukos.

○ Likaveden tyhjennysletkun 4 korkki on auki.

○ Likavesisäiliön kansi on auki.

Sammuta koneesta virta ennen huoltotoimenpiteitä!
Koneen käyttöohjeet löydät osoitteesta: www.hako.fi
(tai https://www.hako.fi/tuotteet/hako-scrubmaster-b50/)
Tutustu niihin huolellisesti!